K Stirnseitige Wellenankopplung ohne mechanischen Fehlerausschluss
Front end shaft coupling without mechanical fault exclusion

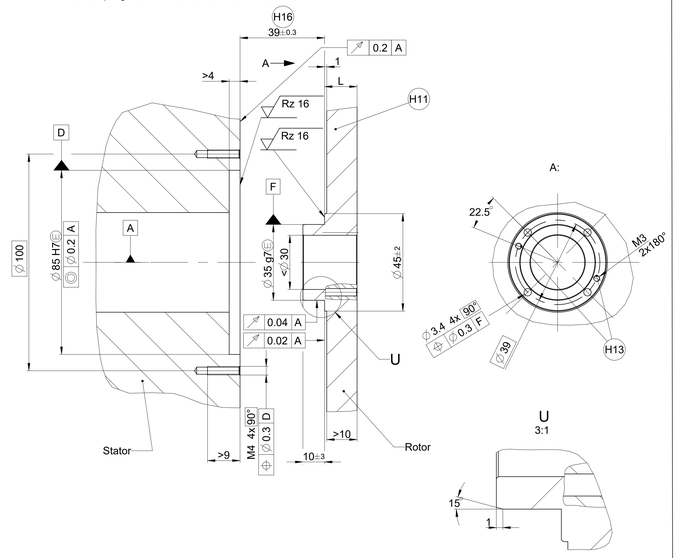

K Stirnseitige Wellenankopplung mit mechanischem Fehlerausschluss
Front end shaft coupling with mechanical fault exclusion

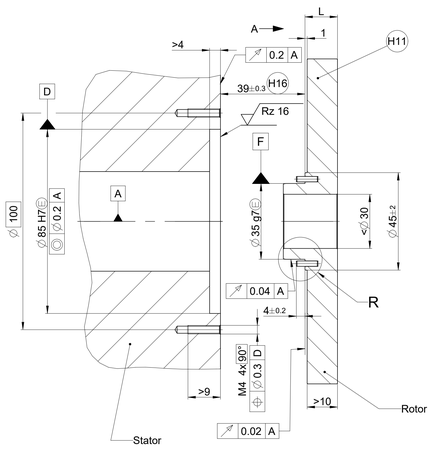

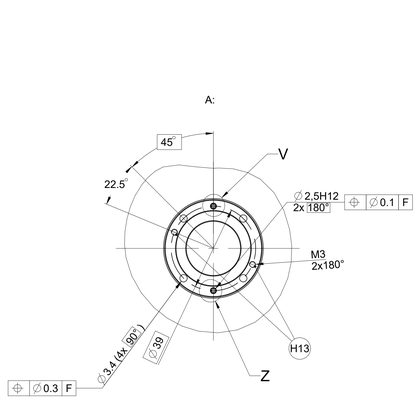

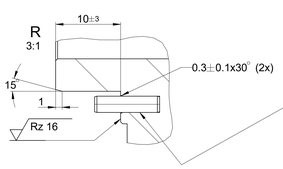

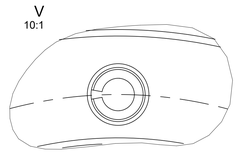

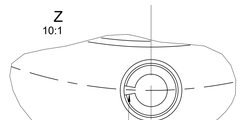

Beide Stifte:

Montagerichtung wie dargestellt
oder beide Stifte um 180° gedreht zulässig
(Schlitz tangential zeigend montieren)
gratfreies Einsetzen des Spannstiftes erforderlich;
möglichen Span vor Montage entfernen;
Both spring-type straight pins:
direction of assembling as shown
or both spring-type straight pins rotated by 180°
(mount slot in tangential direction)
Spring-type straight pin must be inserted burr-free;
a potential chipping has to be removed

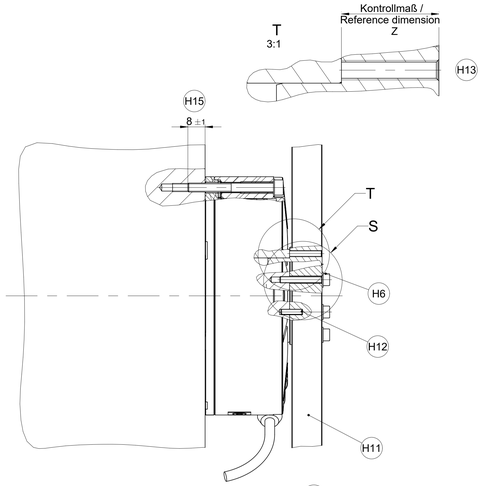

K Wellenankopplung mit Ringmutter ohne mechanischen Fehlerausschluss
Shaft coupling with ring nut without mechanical fault exclusion

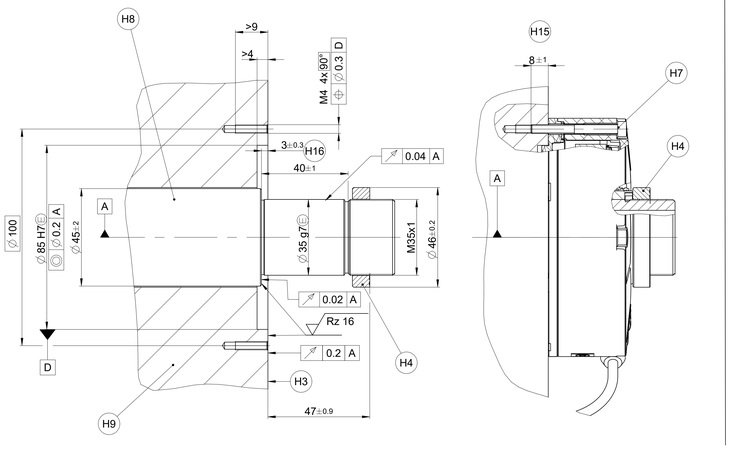

K Wellenankopplung mit Ringmutter und Mitnehmer mit mechanischem Fehlerausschluss
Shaft coupling with ring nut and catch with mechanical fault exclusion

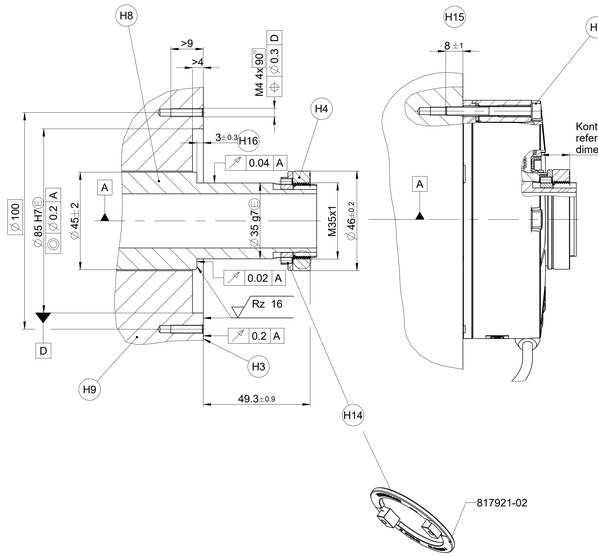

Darstellung ohne Ringmutter und Mitnehmer
View without ring nut and catch

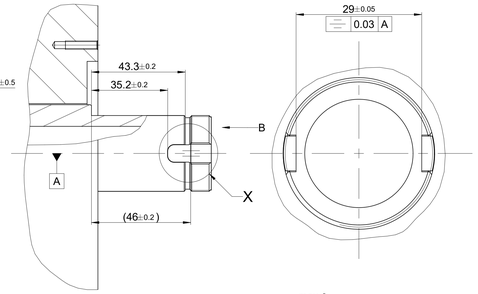

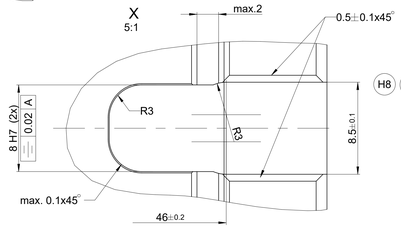

A	= Lagerung Kundenwelle	Bearings of mating shaft
K	= Kundenseitige Anschlussmaße	Required mating dimensions
H1	= Biegeradius bei Dauerbiegebeanspruchung bei -Kabeldurchmesser 6mm: R>75 -Kabeldurchmesser 4,5mm: R>50 Biegeradius bei einmaliger Biegung bei -Kabeldurchmesser 6mm: R>20 -Kabeldurchmesser 4,5mm: R≥10	Bend radius for frequent configuration for -cable diameter 6mm: R>2.9528" -cable diameter 4.5mm: R>1.9685" Bend radius for rigid configuration for -cable diameter 6mm: R>0.7874" -cable diameter 4.5mm: R>0.3937"
H2	= Druckluftanschluss	Compressed air inlet
H3	= RCN - Anschraubfläche	RCN - mounting surface
H4	= Anziehdrehmoment der Ringmutter: 30±3Nm Stoffschlüssige Losdrehsicherung (mittelfest, demontierbar) Kundenwelle während der Montage fixieren	Tightening torque of ring nut: 30±3Nm Materially bonding thread-locking fluid (medium strength, removable) fix mating shaft when mounted
H5	= Markierung der 0° Position ±5°	0° position index ±5°
H6	= Anziehdrehmoment der Zylinderschraube M3x(L+4.5) (4x): 1,25±0,1Nm Schraube: ISO 4762 Schraubenfestigkeitsklasse 8.8 Scheibe: ISO 7092-3-200HV Stoffschlüssige Losdrehsicherung (mittelfest, demontierbar)	Tightening torque of the hexagon socked head cap screw M3x(L+4.5) (4x): 1.25±0.1Nm screw: ISO 4762 screw property class 8.8 washer: ISO 7092-3-200HV Materially bonding thread-locking fluid (medium strength, removable)
H7	= Anziehdrehmoment der Zylinderschraube M4x40 (4x): 2,9±0,15Nm Schraube: ISO 4762 Schraubenfestigkeitsklasse 8.8 Scheibe: ISO 7092-4-200HV Stoffschlüssige Losdrehsicherung (mittelfest, demontierbar)	Tightening torque of the hexagon socked head cap screw M4x40 (4x): 2.9±0.15Nm screw: ISO 4762 screw property class 8.8 washer: ISO 7092-4-200HV Materially bonding thread-locking fluid (medium strength, removable)
H8 H9 H11	= Material: siehe separates Dokument	Material: see separate document
H10	= Kabelabstützung	Cable support
H12	= 2x Spannstift für mechanischen Fehlerausschluss erforderlich ISO 8752-2,5x10-St Montagereihenfolge: 1. Spannstifte winkellagerichtig siehe Detail Y und V in Teil H11 montieren 2. Teil H11 mittels Schrauben H6 montieren 3. Kontrollmaß Z (gemessen durch Bohrung) beachten L-Z=±0,15	2x spring-type straight pin for mechanical fault exclusion necessary ISO 8752-2.5x10-St Mounting sequence: 1. Mount spring-type straight pins in correct angular position (see detail Y and V) in part H11 2. Mount part H11 using screws H6 3. Pay attention to reference dimension Z (measured through hole) L-Z=±0.15
	= Drehrichtung der Welle für Ausgangssignale gem. Schnittstellenbeschreibung	Direction of shaft rotating for output signals is described in interface description
H13	= Bei Verwendung von Spannstift zusätzliche Abdrückgewinde (M3) erforderlich, ansonsten optional	Using spring-type straight pin removing treads (M3) necessary, otherwise optional
H14	= Mechanischer Fehlerausschluss: Mitnehmer bei Wellenanankopplung mit Ringmutter erforderlich	Mechanical fault exclusion: Catch using shaft coupling with ring nut necessary
H15	= Einschraublänge	Screw penetration
H16	= Toleranzangabe beinhaltet Montagetoleranzen und thermische Ausdehnung. Keine dynamische Bewegung zulässig.	Tolerance specification includes mounting tolerances and thermal expansion. No dynamic movement permitted.

∅D:
abhängig von der Schnittstelle
∅4.5 / ∅6mm
depending on the interface
∅4.5 / ∅6mm

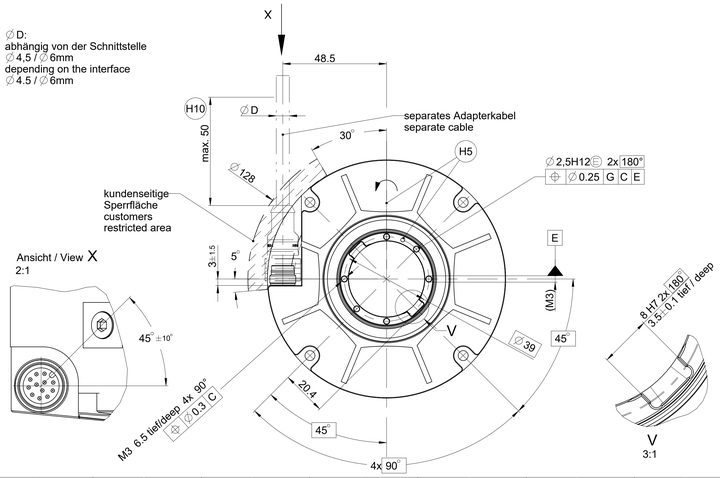

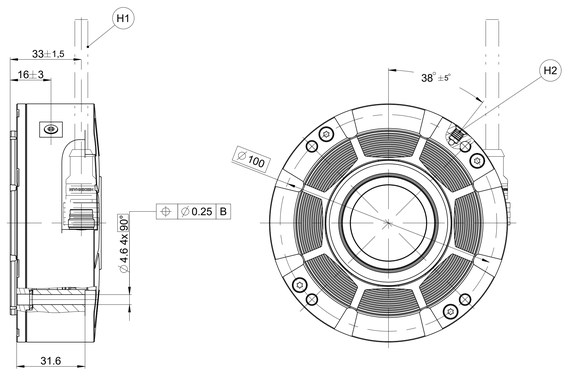

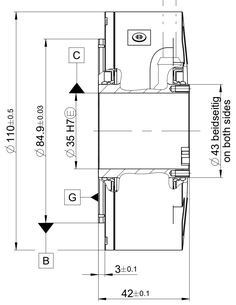

Montageflächen und Gewinde müssen sauber, grat- und fettfrei sein;
nach Messgerätetausch Gewinde nachscheiden

mounting surfaces and threads must be clean and free of burrs and paint;
after removing the angle encoder, recut the threads

ID number:			
Change No.	C161818-10		
Phase:	Serie		
Original drawing Scale 1:1 Format A0	RCN 5xx1 RCN 5xx1 Anschlussmaße / Mating Dimensions	Tolerances as per ISO 8015	
Dimensions in mm		General Tolerances ISO 2768-1:1989-mH / 5mm±0.2	

The reproduction, distribution and utilization of this document as well as the communication of its contents to others without express authorization is prohibited. Offenders will be held liable for the payment of damages. All rights reserved in the event of the grant of a patent, utility model or design. (ISO 16016)

HEIDENHAIN
DR. JOHANNES HEIDENHAIN GmbH
83301 Traunreut, Germany

Released	Version	Revision	Sheet	Page
14.09.2023	D1281796-06-A-01		1	1 of 1

Document number